Datenblatt 237206

E: 400V/3~/N/PE 50Hz 21,0 kW
PA: Potentialausgleich

Zuleitung: 5G6mm²
Absicherung bauseits: 35A

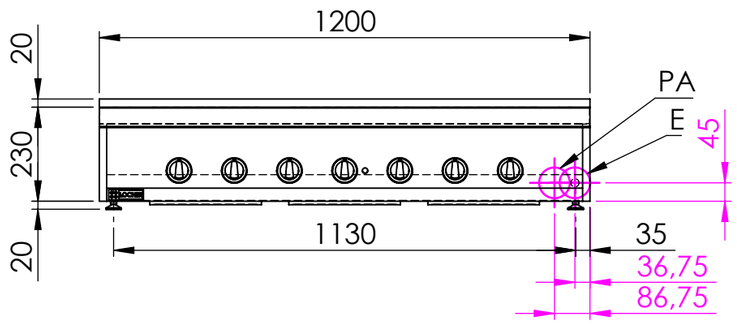

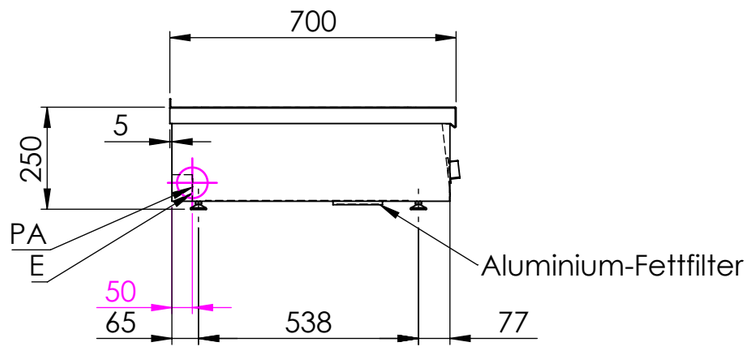

Induktionsherd, 6 Kochstellen á 3,5 kW

Artikel-Nr.: **237206**

Breite: 1200 mm
Tiefe: 700 mm
Höhe: 250 mm (Korpushöhe 230mm)
Material: CNS 18/10

Flächenbündiges Verbindungszugsystem mit Haarfuge. Im Geräteboden integrierte Lüfter mit entnehmbarem Aluminium-Fettfilter.

6 Rundspulen Ø260mm á 3,5 kW

Ceranglas flächenbündig eingesetzt,
Ecken gerundet.
Ceranglas: B. 1150 x T. 605 x Stärke 6 mm

Anschlusswert: 21,0 kW / 400 V

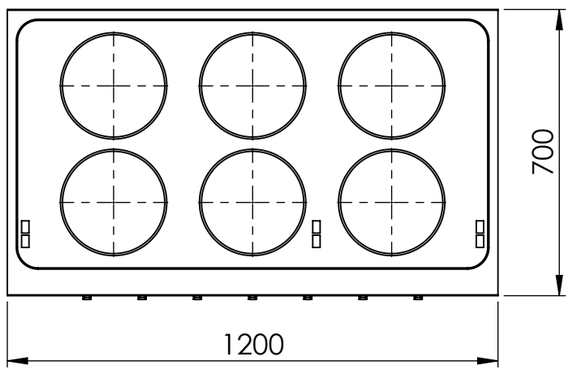

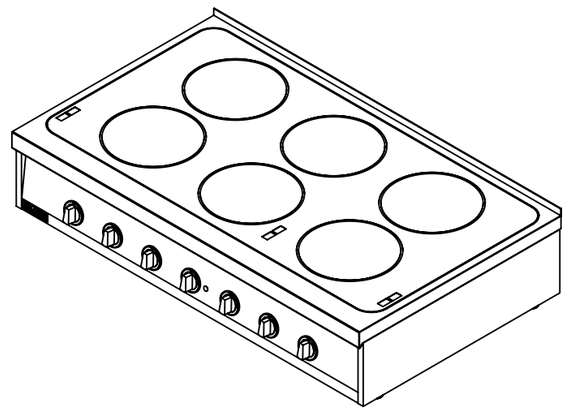

Locher Großküchen-
Geräte GmbH
Karlsberger Str. 3
D-87471 Durach
Tel.: +49 (0)831/5238339-0
Fax: +49 (0)831/5238339-15
Email: office@locher.info
Web: www.locher.info

	NAME	SIGNATUR	DATUM	WERKSTOFF:	BENENNUNG: Induktionsherd, 6 Kochstellen	
GEZEICHNET	Markus (Tholl)	MT	03.03.2022	1.4301 (X5CrNi18-10)	ARTIKELNR.: 237206	
GEPRÜFT	Mantel	MM	03.03.2022	HERSTELLER: Locher	ZEICHNUNGSNR.	Zeichnungsindex
	Beschreibung		DATUM		ZEICHNUNGSNR./ARTIKELNR. HERSTELLER:	A3
ÄNDERUNG				Gewicht:		
NAME			Status: Freigegeben	Allgemeintoleranz = m	Alle Maße in mm / Kanten gebrochen / MASSSTAB:1:15	BLATT 1 VON 1