Datenblatt 228201

E: 400V/3~/N/PE 50Hz 14,0 kW
PA: Potentialausgleich

Zuleitung: 5G4mm²
Absicherung bauseits: 25A

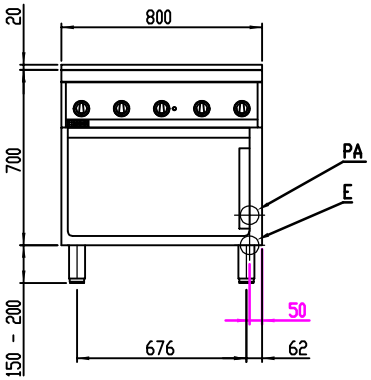

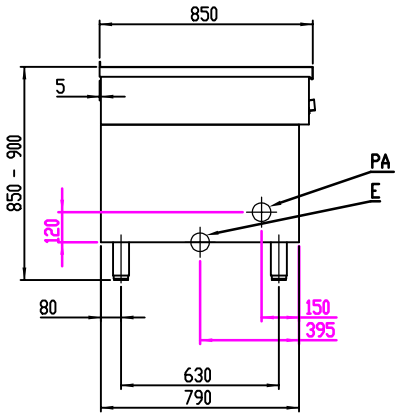

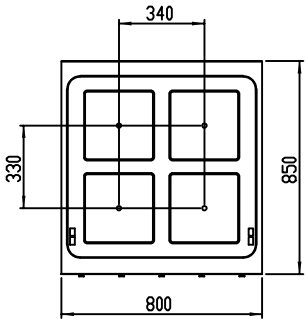

Induktionsherd, 4 Kochstellen á 5 kW

Artikel-Nr.228201

Breite: 800 mm
Tiefe: 850 mm
Höhe: 850-900 mm (Korpushöhe 700mm)
Material: CNS 18/10

Flächenbündiges Verbindungszugsystem mit Haarfuge.

4 quadratische Spulen 270x270mm á 3,5 kW

Ceranglas flächenbündig eingesetzt, Ecken gerundet.
Ceranglas: B. 750 x T. 720 x Stärke 6 mm

Anschlusswert: 14,0 kW / 400 V

Unterbau Ausführung H2
Sockelbaufähig durch Abnehmen der höhenverstellbaren Füße.

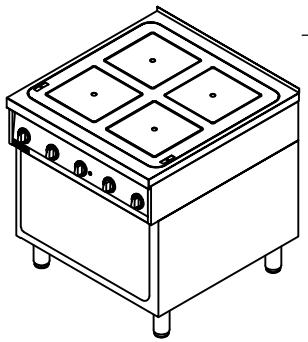

Locher Großküchen-Geräte GmbH
Karlsberger Str. 3
D-87471 Durach
Tel.: +49 (0)831/5238339-0
Fax: +49 (0)831/5238339-15
Email: office@locher.info
Web: www.locher.info

LOCHER

	NAME	SIGNATUR	DATUM
GEZEICHNET	Csakvari	CSA	14.07.2022
GEPRÜFT	Tholl	MT	14.07.2022
	Beschreibung		DATUM
ÄNDERUNG			
NAME			

Status: Freigegeben

WERKSTOFF: 1.4301 (X5CrNi18-10)
HERSTELLER: Locher
Gewicht:
Allgemeintoleranz = n

BENENNUNG: Induktionsherd, 4 Kochstellen
ARTIKELNR.: 228201_H2
ZEICHNUNGSNR.:
Zeichnungsindex:
ZEICHNUNGSNR./ARTIKELNR. HERSTELLER:
A3
Alle Maße in mm | Kanten gebrochen | MASSSTAB1:15 | BLATT 1 VON 1