Datenblatt 237401

E: 400V/3~/N/PE 50Hz 7,5 kW
PA: Potentialausgleich

Zuleitung: 5G2,5mm²
Absicherung bauseits: 16A

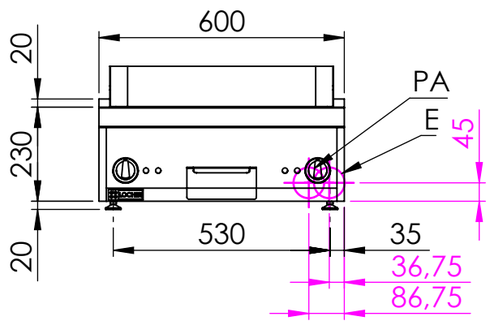

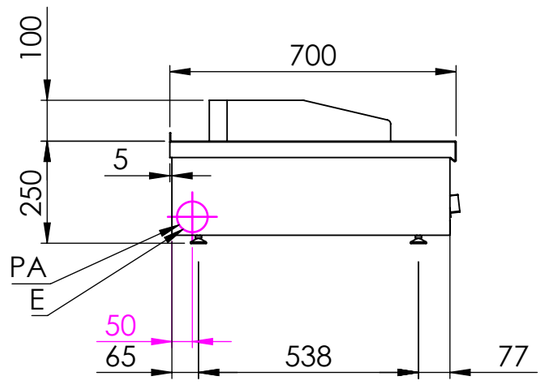

Elektro-Bratplatte 600, 2 Heizzone

Artikel-Nr.: **237401**

Breite: 600 mm
Tiefe: 700 mm
Höhe: 250 mm (Korpushöhe 230mm)
Material: CNS 18/10

Flächenbündiges Verbindungszugsystem mit Haarfuge.

Bratplatte fugenlos, 20mm vertieft eingeschweißt mit abnehmbarem Spritzschutz.

Bratfläche: Stahl hartverchromt, glatt
Material: FE510
Abmessungen: 520x520 mm
Heizzone: 2

Anschlusswert: 7,5 kW / 400 V

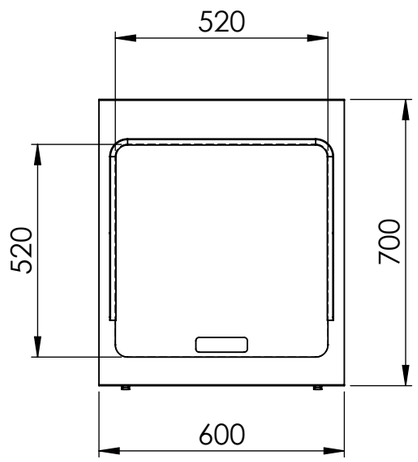

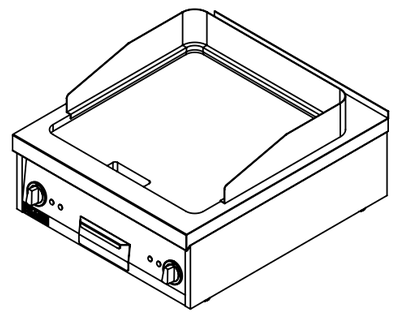

Locher Großküchen-Geräte GmbH
Karlsberger Str. 3
D-87471 Durach
Tel.: +49 (0)831/5238339-0
Fax: +49 (0)831/5238339-15
Email: office@locher.info
Web: www.locher.info

	NAME	SIGNATUR	DATUM	WERKSTOFF:	BENENNUNG: Elektro-Bratplatte, 2 Heizzone	
GEZEICHNET	Markus (Tholl)	MT	03.03.2022	1.4301 (X5CrNi18-10)	ARTIKELNR.: 237401	
GEPRÜFT	Mantel	MM	03.03.2022	HERSTELLER: Locher	ZEICHNUNGSNR.	Zeichnungsindex
	Beschreibung		DATUM		ZEICHNUNGSNR./ARTIKELNR. HERSTELLER:	A3
ÄNDERUNG				Gewicht:		
NAME			Status: Freigegeben	Allgemeintoleranz = m	Alle Maße in mm / Kanten gebrochen / MASSSTAB:1:15	BLATT 1 VON 1