Datenblatt 216451

E: 400V/3~/N/PE 50Hz 10,5 kW
PA: Potentialausgleich

Zuleitung: 5G2,5mm²
Absicherung bauseits: 16A

Elektro-Bratplatte 800, 2 Heizzone

Artikel-Nr.: **216451**

Breite: 800 mm
Tiefe: 600 mm
Höhe: 250 mm (Korpushöhe 230mm)
Material: CNS 18/10

Flächenbündiges Verbindungszugsystem mit Haarfuge.

Bratplatte fugenlos, 20mm vertieft eingeschweißt mit abnehmbarem Spritzschutz.

Bratfläche: Stahl, 1/2 gerillt
Material: FE510
Abmessungen: 720x520 mm
Heizzone: 2

Anschlusswert: 10,5 kW / 400 V

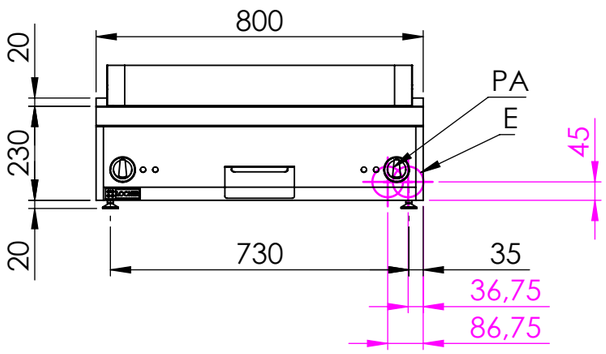

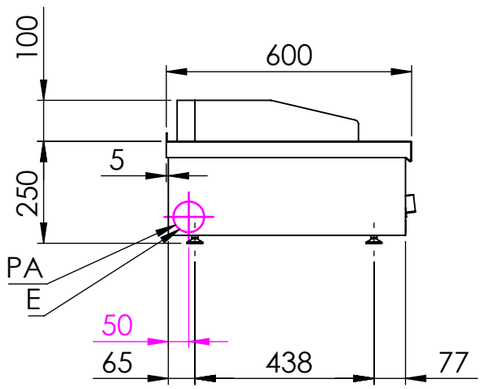

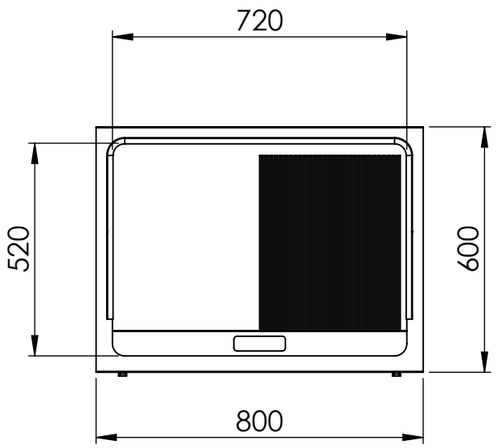

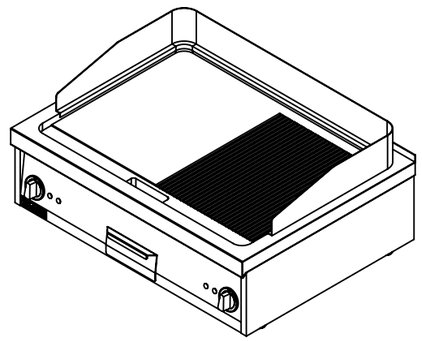

Locher Großküchen-Geräte GmbH
Karlsberger Str. 3
D-87471 Durach
Tel.: +49 (0)831/5238339-0
Fax: +49 (0)831/5238339-15
Email: office@locher.info
Web: www.locher.info

	NAME	SIGNATUR	DATUM
GEZEICHNET	Csakvari	CSA	05.07.2022
GEPRÜFT	Tholl	MT	05.07.2022
	Beschreibung		DATUM
ÄNDERUNG			
NAME			Status: Freigegeben

WERKSTOFF: 1.4301 (X5CrNi18-10)
HERSTELLER: Locher
Gewicht:
Allgemeintoleranz = m

BENENNUNG: Elektro-Bratplatte, 2 Heizzone
ARTIKELNR.: 216451
ZEICHNUNGSNR.
Zeichnungsindex
ZEICHNUNGSNR./ARTIKELNR. HERSTELLER:
A3

Alle Maße in mm | **Kanten gebrochen** | MASSSTAB:1:15 | BLATT 1 VON 1